Instrukcje użytkowania

HOME DELUXE
WIR MACHEN DEIN ZUHAUSE

Fotel masujący SUENO

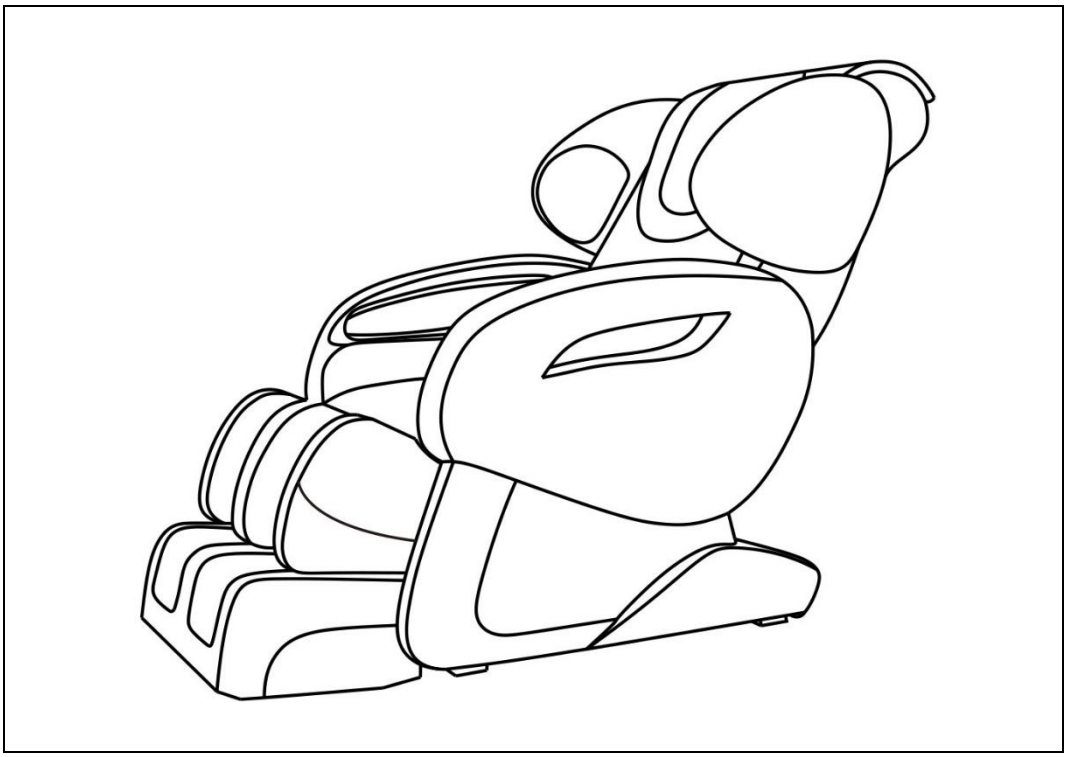

UWAGA:

Przed instalacją i uruchomieniem należy uważnie i w całości przeczytać niniejszą instrukcję. Zawiera ona ważne informacje dotyczące instalacji i użytkowania.

WAŻNE:
ZACHOWAĆ DO WYKORZYSTANIA W PRZYSZŁOŚCI.
PRZECZYTAJ UWAŻNIE!

Spis treści

1. Informacje ogólne ... 3
1.1. Przegląd produktów ... 3
1.2. Uwagi ogólne ... 3
1.3. Gwarancja ... 3
2. Informacje dotyczące instrukcji obsługi ... 4
2.1. Dostępność instrukcji obsługi ... 4
2.2. Grupy docelowe instrukcji użytkowania ... 4
2.3. Objaśnienie symboli ... 4
2.4. Ogólne informacje dotyczące instrukcji użytkowania ... 5
2.5. Przeznaczenie ... 5
2.6. Ogólne instrukcje bezpieczeństwa ... 5
3. Cechy produktu ... 7
4. Zakres dostawy ... 8
5. Montaż ... 8
5.1. Instrukcje bezpieczeństwa ... 8
5.2. Struktura produktu ... 9
6. Zastosowanie ... 10
6.1. Instrukcje bezpieczeństwa ... 10
6.2. Pierwsze uruchomienie ... 12
6.3. Działanie ... 12
6.4. Elementy sterujące ... 14
7. Rozwiązywanie problemów ... 16
8. Konserwacja i pielęgnacja ... 17
8.1. Instrukcje bezpieczeństwa ... 17

9. Demontaż 17
9.1. Instrukcje bezpieczeństwa 17
10. Instrukcje dotyczące utylizacji 19
10.1. Sprzęt elektryczny i elektroniczny - Informacje dla gospodarstw domowych 20

Drogi kliencie,

Dziękujemy za wybranie produktu firmy **Home Deluxe GmbH**. Mamy nadzieję, że będziesz zadowolony z nowego fotela masującego SUENO.

Instrukcja obsługi stanowi pomoc w instalacji, uruchomieniu, obsłudze i konserwacji produktu. Instrukcję obsługi i instrukcje bezpieczeństwa należy przeczytać uważnie i w całości. Należy przestrzegać tych instrukcji, aby uniknąć zagrożeń.

1. Informacje ogólne

1.1. Przegląd produktów

Model: Fotel do masażu SUENO | ID przedmiotu: 13586, 13587

1.2. Uwagi ogólne

Aby spełnić nasze roszczenia, stale poprawiamy jakość, upraszczamy instalację i obsługę oraz dostosowujemy produkty do wymagań klientów. W związku z tymi zmianami aktualną wersję instrukcji obsługi można znaleźć na naszej stronie internetowej.

Termin "produkt" jest używany w instrukcji obsługi "fotela masującego SUENO".

1.3. Gwarancja

Ustawowa odpowiedzialność za wady i prawa gwarancyjne obowiązują od daty zakupu.
Home Deluxe GmbH nie ponosi odpowiedzialności za szkody spowodowane nieprzestrzeganiem instrukcji obsługi. Reklamacje wynikające z niewłaściwej instalacji lub użytkowania nie są objęte gwarancją. W przypadku wad produktu prosimy o pisemny kontakt z naszym działem obsługi klienta za pomocą formularza kontaktowego na naszej stronie internetowej, podając nazwę produktu, numer seryjny i zdjęcie tabliczki znamionowej:

Home Deluxe GmbH
Schanzeweg 2
32312 Lübbecke
Niemcy
Tel: +49 (0)5743 6181-0
www.home-deluxe-gmbh.de

W przypadku dalszych pytań prosimy o kontakt z naszym działem obsługi klienta za pośrednictwem formularza kontaktowego.

2. Informacje dotyczące instrukcji obsługi

2.1. Dostępność instrukcji obsługi

Instrukcja obsługi jest częścią produktu i powinna być przechowywana w całości i w bezpośrednim sąsiedztwie produktu.

2.2. Grupy docelowe instrukcji użytkowania

Instrukcje użytkowania muszą być przeczytane i przestrzegane przez każdą osobę zaangażowaną w jedną z poniższych czynności lub zastosowań:

- Rozpakowywanie
- Montaż / instalacja
- Uruchomienie / obsługa
- Konserwacja / kontrola / pielęgnacja
- Rozwiązywanie problemów / naprawa
- Usuwanie odpadów

2.3. Wyjaśnienie symboli

Symbol	Objaśnienie symboli
	**OSTRZEŻENIE** Symbol wskazuje na możliwe zagrożenia, które mogą prowadzić do śmierci lub poważnych obrażeń. Przed wykonaniem odpowiedniego kroku instalacji lub zastosowania należy zapoznać się z odpowiednią uwagą.
	**INFO** Symbol zawiera ważne informacje i wskazuje uszkodzenia materiału. Należy ich przestrzegać przed wykonaniem odpowiedniego kroku instalacji lub zastosowania, aby zrozumieć problemy i uniknąć uszkodzeń.
	**Oznakowanie CE** Symbol deklaruje zgodność produktu z obowiązującymi wymogami Wspólnoty Europejskiej. Aktualna deklaracja zgodności jest dostępna na żądanie w Home Deluxe GmbH.
	**Postępuj zgodnie z instrukcjami użytkowania** Symbol wskazuje, że należy zapoznać się z instrukcją obsługi.
	**Utylizacja baterii i akumulatorów** Baterii i akumulatorów nie wolno wyrzucać razem z odpadami domowymi!
	**Utylizacja urządzeń elektrycznych i elektronicznych** Urządzeń elektrycznych i elektronicznych nie wolno wyrzucać razem z odpadami domowymi!
	**Prąd przemienny** Symbol wskazuje, że produkt jest zasilany prądem zmiennym.
	**Klasa ochrony I** Symbol wskazuje, że wszystkie przewodzące części obudowy urządzenia muszą być podłączone do systemu przewodów ochronnych stałej instalacji elektrycznej. Jest to uziemienie ochronne. W przypadku wystąpienia prądu zwarciowego obwód jest odłączany przez bezpiecznik.

2.4. Ogólne informacje dotyczące instrukcji obsługi

Instrukcja obsługi dotyczy fotela masującego SUENO. Zawiera ona ważne informacje dotyczące montażu, obsługi, konserwacji i czyszczenia. Przed użyciem produktu należy dokładnie zapoznać się z instrukcją obsługi, w szczególności z instrukcjami dotyczącymi bezpieczeństwa; instrukcję obsługi należy przechowywać w bezpiecznym miejscu. Aby uniknąć przypadkowych obrażeń lub uszkodzeń, należy używać produktu wyłącznie w sposób opisany w niniejszej instrukcji obsługi. W przypadku przekazania fotela masującego SUENO osobie trzeciej, należy również przekazać niniejszą instrukcję obsługi.

2.5. Przeznaczenie

Produkt jest wysokiej jakości, trwały i przeznaczony lub odpowiedni wyłącznie do użytku prywatnego w rozsądnym i zwyczajowym zakresie. Ponadto nasz produkt **nie jest** przeznaczony do użytku komercyjnego. Użytkowanie komercyjne jest dozwolone wyłącznie za pisemną zgodą Home Deluxe GmbH.

Produkt jest używany jako mebel do użytku domowego wewnątrz pomieszczeń. Służy jako mebel do siedzenia z różnymi funkcjami elektrycznymi. Nie należy umieszczać produktu w bezpośrednim świetle słonecznym, aby zapobiec blaknięciu pokrywy.

Produktu należy używać wyłącznie w sposób opisany w niniejszej instrukcji obsługi. Każde inne użycie jest uważane za nieprawidłowe i może skutkować uszkodzeniem mienia lub obrażeniami ciała. Producent nie ponosi odpowiedzialności za szkody spowodowane niewłaściwym lub nieprawidłowym użytkowaniem.

2.6. Ogólne instrukcje bezpieczeństwa

Ogólne ostrzeżenia o zagrożeniach



- Nieprawidłowa obsługa może prowadzić do poważnych obrażeń ciała i szkód materialnych. Z tego powodu montaż, instalacja, uruchomienie, rozwiązywanie problemów, konserwacja i naprawy mogą być wykonywane wyłącznie przez wykwalifikowane osoby.
- Produkt może być używany przez dzieci w wieku od 8 lat i starsze oraz osoby o ograniczonych zdolnościach fizycznych, sensorycznych lub umysłowych lub nieposiadające doświadczenia i wiedzy, jeśli są one nadzorowane lub zostały poinstruowane w zakresie korzystania z urządzenia w bezpieczny sposób i rozumieją związane z tym zagrożenia.
- Skonfigurować produkt **tylko** wtedy, gdy zakres dostawy jest kompletny i w idealnym stanie.
- Należy upewnić się, że wszystkie części są nieuszkodzone i prawidłowo zamontowane. Nieprawidłowy montaż grozi obrażeniami. Uszkodzone części mogą mieć wpływ na bezpieczeństwo i działanie.
- Kabel zasilający należy trzymać z dala od gorących powierzchni.
- Nie używać produktu w połączeniu z innymi urządzeniami terapeutycznymi lub kocami grzewczymi.
- Nie używaj produktu w nadmiernie wilgotnym lub zakurzonym środowisku.
- Nie należy wprowadzać żadnych zmian w produkcie
- Regularnie sprawdzaj połączenia kablowe i elementy mocujące.
- Produkt jest przeznaczony dla maksymalnie 1 osoby.
- Produkt może być obciążony maksymalnie 150 kg.
- **Zagrożenie pożarem!** Nie używać produktu razem z kocem lub poduszką.
- Produkt nigdy nie powinien być pozostawiany bez nadzoru. Odłącz wtyczkę od źródła zasilania.
- Podczas masażu długie włosy należy trzymać z dala od urządzenia.

- Zaleca **się, aby nie** stosować masażu dłużej niż 15 minut.
- Osoby cierpiące na schorzenia powinny skonsultować się z lekarzem przed skorzystaniem z fotela masującego.
- Produkt nie jest przeznaczony do samodzielnego leczenia. Nie zastępuje on lekarza.
- Jeśli nogi i stopy ześlizgną się z podpórki pod nogi podczas masażu, należy wyłączyć funkcję masażu.
- **Ryzyko poparzenia!** Wysokie temperatury mogą wystąpić niezależnie od ustawienia słuchawki**.** Nie używać produktu na niemowlętach, inwalidach, osobach śpiących lub nieprzytomnych. Nie używać na wrażliwej skórze lub u osób ze słabym krążeniem.
- Podłącz produkt do prawidłowo uziemionego źródła zasilania.
- Trzymać zwierzęta lub dzieci z dala od produktu.

Niebezpieczeństwo dla dzieci



- Dzieci należy trzymać z dala od materiałów opakowaniowych. Należy dopilnować, aby małe dzieci nie wkładały żadnych małych części do ust. Istnieje ryzyko zadławienia!
- Podczas instalacji produktu dzieci nie mogą przebywać w miejscu instalacji. Zakres dostawy zawiera małe części, które mogą zostać połknięte lub spowodować poważne obrażenia.
- Trzymać dzieci z dala od produktu.
- **Ryzyko przewrócenia!** Produkt nie jest zabawką dla dzieci. Przy jednostronnym obciążeniu produkt może się przewrócić, co może spowodować śmierć.
- Dzieci mogą zranić się podczas zabawy produktem lub podciągania się na nim.
- Nie należy umieszczać produktu bezpośrednio lub w bezpośrednim sąsiedztwie placu zabaw.
- Wyjaśnij dzieciom, jak prawidłowo korzystać z produktu i nigdy nie pozostawiaj ich bez nadzoru podczas zabawy.

Ryzyko obrażeń

Niewłaściwe obchodzenie się z produktem może prowadzić do obrażeń.



- Przed każdym użyciem należy sprawdzić produkt pod kątem widocznych uszkodzeń.
- Nie należy wprowadzać żadnych zmian konstrukcyjnych w produkcie. Wszelkie modyfikacje muszą być autoryzowane na piśmie przez producenta i przeprowadzane zgodnie z instrukcjami.
- Nie używaj produktu, jeśli zostały na niego rozlane płyny.
- Nie używaj produktu, jeśli tkanina oparcia jest uszkodzona, a wewnętrzny element odsłonięty.
- Nie używaj produktu pod wpływem alkoholu lub narkotyków.
- Jeśli produkt jest uszkodzony, nie wolno go używać. Uszkodzone części należy naprawić lub wymienić na oryginalne części zamienne.
- Jeśli kabel sieciowy jest uszkodzony, należy wyłączyć produkt z eksploatacji do czasu wymiany kabla sieciowego przez producenta, dział obsługi klienta lub wykwalifikowanego elektryka.
- Nie używaj produktu, jeśli wyściółka lub siedzisko zostały usunięte.
- Jeśli podczas masażu wystąpi ból lub dyskomfort, należy natychmiast przerwać masaż i skontaktować się z lekarzem.
- **Zagrożenie życia spowodowane napięciem elektrycznym**: Dotknięcie części znajdujących się pod napięciem stanowi bezpośrednie zagrożenie dla życia. Uszkodzenie izolacji lub poszczególnych komponentów może zagrażać życiu. -> W przypadku uszkodzenia izolacji należy natychmiast wyłączyć zasilanie i zlecić naprawę.

Ryzyko uszkodzenia



- Niewłaściwe obchodzenie się z produktem może prowadzić do jego uszkodzenia.
- Naprawy i konserwacja instalacji elektrycznej mogą być wykonywane wyłącznie przez wykwalifikowanego elektryka.
- Nie należy otwierać opakowania ostrymi przedmiotami (np. nożami, nożyczkami itp.), ponieważ może to spowodować uszkodzenie produktu. Zachować ostrożność podczas otwierania.
- Nieostrożne otwarcie opakowania nożem lub innym ostrym przedmiotem może spowodować uszkodzenie produktu. Podczas otwierania opakowania należy zachować szczególną ostrożność.
- Nie należy wspinać się na produkt, ponieważ istnieje ryzyko jego przewrócenia.
- Nie używaj produktu w pobliżu źródeł ciepła lub otwartego ognia.
- Fotel nie może być używany w temperaturze 40°C lub wyższej.
- Unikać stałej ekspozycji na bezpośrednie światło słoneczne.
- Nigdy nie upuszczaj przedmiotów do otworów.

Zagrożenie wybuchem



Przestroga: Wewnątrz produktu nie należy przechowywać substancji łatwopalnych, palnych lub wybuchowych. Wysoce łatwopalne substancje mogą się zapalić.

3. Cechy produktu

Nazwa produktu	SUENO
Napięcie	100 - 240 V AC
Częstotliwość	50 - 60 Hz
Wydajność	100 W
Poziom hałasu	maks. 53 dB
Zalecany okres użytkowania	30 min.
Pozycja siedząca (dł. x szer. x wys.)	1430 x 760 x 1120 mm
Pozycja leżąca (dł. x szer. x wys.)	1800 x 760 x 810 mm
Szerokość siedziska	ok. 570 mm
Długość siedziska	ok. 480 mm
Waga	75 kg
Regulowana sekcja stopy	dla wzrostu od 150 do 190 cm

4. Zakres dostawy

W momencie dostawy należy sprawdzić opakowanie pod kątem uszkodzeń zewnętrznych. Ponadto, natychmiast po rozpakowaniu należy sprawdzić, czy zakres dostawy jest kompletny oraz czy produkt i wszystkie jego komponenty są w idealnym stanie. Produkt należy montować wyłącznie wtedy, gdy zakres dostawy jest kompletny i nieuszkodzony.

Komponenty/części

Nie.	Opis	Ilość	Zdjęcia
1	Fotel do masażu	1	
2	Przełącznik ręczny	1	
3	Kabel zasilający	1	
4	Narzędzie	1	

5. Montaż

5.1. Instrukcje bezpieczeństwa

Należy zapoznać się ze wszystkimi informacjami dotyczącymi zdrowia i bezpieczeństwa.

Ryzyko obrażeń
Nieprawidłowa obsługa podczas instalacji może prowadzić do obrażeń



- Upewnij się, że paczka jest otwierana od góry. Należy zachować szczególną ostrożność podczas otwierania ostrym przedmiotem.
- Zalecamy co najmniej 2 osoby do rozpakowania produktu.
- Skonfigurować produkt **tylko** wtedy, gdy zakres dostawy jest kompletny i w idealnym stanie.
- Należy upewnić się, że wszystkie części są nieuszkodzone i prawidłowo zamontowane. Nieprawidłowy montaż grozi obrażeniami. Uszkodzone części mogą mieć wpływ na bezpieczeństwo i działanie.
- Błędy obsługi, błędy montażowe lub uszkodzenia spowodowane montażem nie są objęte gwarancją.
- Produkt należy umieszczać i używać wyłącznie na równej i antypoślizgowej powierzchni.
- Nie należy umieszczać produktu w miejscach, w których używane są produkty w aerozolu lub gdzie podawany jest tlen.
- Podczas montażu produktu należy trzymać dzieci z dala od miejsca montażu. Zakres dostawy zawiera małe części, które mogą zostać połknięte lub spowodować poważne obrażenia.
- Jeśli kabel sieciowy jest uszkodzony, należy wyłączyć produkt z eksploatacji do czasu

wymiany kabla sieciowego przez producenta, dział obsługi klienta lub wykwalifikowanego elektryka.

- **Zagrożenie życia spowodowane napięciem elektrycznym**: Dotknięcie części znajdujących się pod napięciem stanowi bezpośrednie zagrożenie dla życia. Uszkodzenie izolacji lub poszczególnych komponentów może zagrażać życiu. -> W przypadku uszkodzenia izolacji należy natychmiast wyłączyć zasilanie i zlecić naprawę.
- **Chcielibyśmy podkreślić, że Home Deluxe GmbH nie ponosi żadnych kosztów instalacji lub usług ręcznych - takich jak koszty elektryka lub porównywalne koszty specjalistyczne.**

5.2. Struktura produktu

Produkt jest dostarczany w stanie rozmontowanym i można go zmontować przy niewielkim wysiłku. Należy dokładnie przestrzegać instrukcji montażu. Nieprzestrzeganie instrukcji nie gwarantuje prawidłowego działania i bezpieczeństwa produktu.

Wtyczka zasilania musi być podłączona do uziemionego gniazdka, które jest prawidłowo zainstalowane zgodnie z lokalnymi przepisami. **Należy zapewnić wystarczającą odległość z przodu i z tyłu.** (**patrz rozdział "Obsługa"**)

- Należy uważnie przeczytać poniższe instrukcje.
- Jeśli szerokość korytarza jest mniejsza niż 90 cm, produkt nie zmieści się.

Ilustracja	Stopień rozbudowy
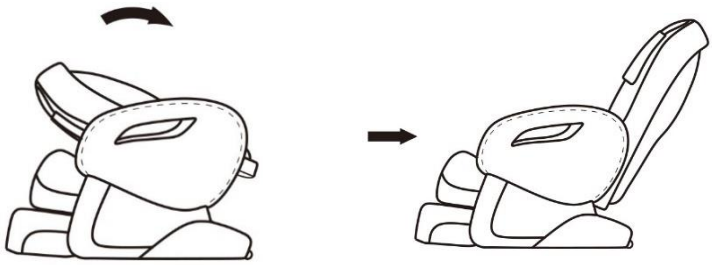	Obróć oparcie do tyłu, aż zatrzaśnie się na swoim miejscu.
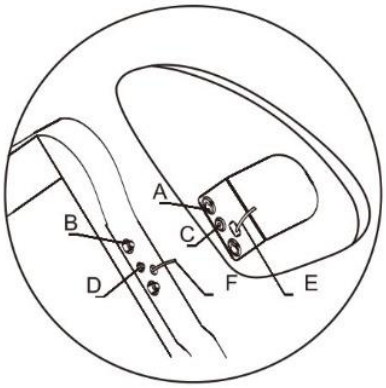	Otwórz zamek błyskawiczny na elemencie naramiennym i umieść go na oparciach tak, aby otwory "A" i "B" znajdowały się dokładnie jeden nad drugim. Podłącz wąż powietrza "E" do węża powietrza "F" na oparciu. Zamknij zamek błyskawiczny. Powtórz powyższe kroki dla drugiego wspornika ramion.

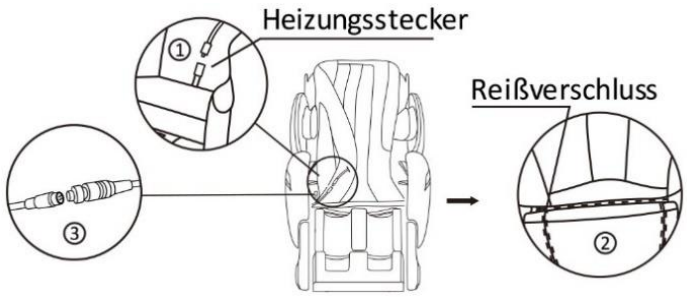	Podłącz przewód od oparcia do fotela masującego. Odpowiednia wtyczka znajduje się pod siedziskiem. Połącz oparcie i siedzisko za pomocą zamka błyskawicznego. Podłącz kabel sterujący do kabla na fotelu.
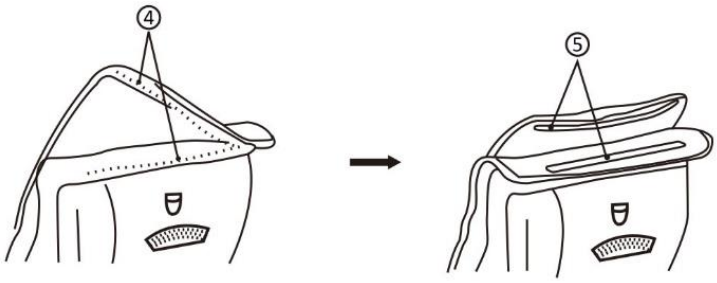	Zapnij poduszkę tylną za pomocą zamka błyskawicznego w górnej części oparcia. Przymocuj poduszkę za pomocą zapięcia na rzep.
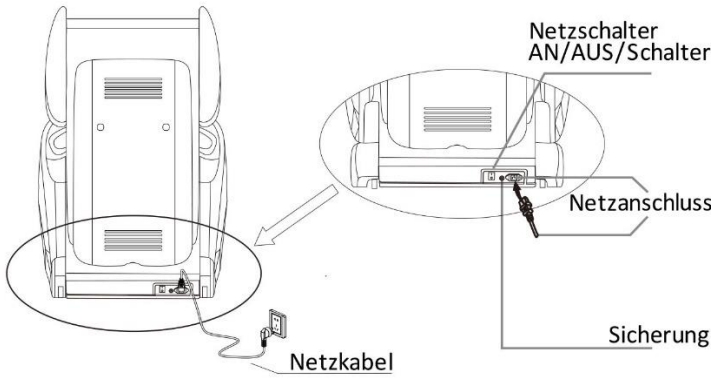	Podłącz kabel zasilający do złącza elektrycznego produktu.

Produkt należy wyłączyć z tyłu za pomocą głównego wyłącznika; ponadto przed włożeniem wtyczki do gniazda zasilania należy wyłączyć wszystkie przyciski.

6. Zastosowanie

6.1. Instrukcje bezpieczeństwa

Należy uważnie przeczytać poniższe informacje dotyczące zdrowia i bezpieczeństwa.

Ryzyko obrażeń
Nieprawidłowa obsługa podczas pracy może prowadzić do obrażeń

- Nie używaj uszkodzonego produktu.
- Nie należy wprowadzać żadnych zmian w produkcie.
- Produkt nie jest zabawką dla dzieci, ścianką wspinaczkową ani sprzętem sportowym. Dzieci nie mogą bawić się tym produktem.
- Regularnie sprawdzaj wszystkie połączenia kablowe.
- Z produktu należy korzystać wyłącznie w pozycji siedzącej.
- Produkt należy przechowywać w suchym miejscu, z dala od płynów.
- Nie stosować bezpośrednio po jedzeniu.
- Podczas uruchamiania produkt musi znajdować się pod stałym nadzorem.
- Produkt należy utrzymywać w czystości.

- Jeśli kabel sieciowy jest uszkodzony, należy wyłączyć produkt z eksploatacji do czasu wymiany kabla sieciowego przez producenta, dział obsługi klienta lub wykwalifikowanego elektryka.
- Nie należy zdejmować pokrywy oparcia. Dotykanie elementów wewnętrznych może prowadzić do porażenia prądem lub nieprawidłowego działania.
- Nie przesuwaj produktu, gdy ktoś w nim siedzi.
- Nie używaj produktu, jeśli gniazdo jest poluzowane.
- Nie używaj produktu, jeśli wystąpiła usterka.
- Nie używać produktu, jeśli ciało lub ręce są wilgotne lub mokre.

- Podczas masażu nie należy nosić luźnych ubrań, apaszek, krawatów ani biżuterii.
- **Niebezpieczeństwo upadku:** Nie wstawaj podczas masażu, funkcja poduszki powietrznej utrzymuje Cię w miejscu.
- Jeśli podczas masażu wystąpi ból lub dyskomfort, należy natychmiast przerwać masaż i skontaktować się z lekarzem.
- Podczas stosowania produktu należy trzymać długie włosy z daleka.
- **Zagrożenie życia spowodowane napięciem elektrycznym**: Dotknięcie części znajdujących się pod napięciem stanowi bezpośrednie zagrożenie dla życia. Uszkodzenie izolacji lub poszczególnych komponentów może zagrażać życiu. -> W przypadku uszkodzenia izolacji należy natychmiast wyłączyć zasilanie i zlecić naprawę.
- Przed odłączeniem produktu od zasilania należy wyłączyć wszystkie funkcje i słuchawkę.
- Po zakończeniu użytkowania należy zawsze odłączyć produkt od źródła zasilania.
- Nie należy umieszczać przewodu zasilającego pod fotelem masującym lub innymi ciężkimi przedmiotami.
- Nie owijaj przewodu zasilającego wokół fotela masującego.

6.2. Pierwsze uruchomienie

Przed pierwszym użyciem produktu należy sprawdzić, czy nie jest on uszkodzony. Produkt może być używany tylko wtedy, gdy jest nieuszkodzony.

6.3. Działanie

Sprawdź przed użyciem produktu,

- właściwy stan.
- połączenie elektryczne.
- wszystkie funkcje nadajnika ręcznego.
- aby fotel nie był narażony na bezpośrednie działanie promieni słonecznych.
- zapewnić wystarczającą ilość miejsca z przodu i z tyłu. (patrz rys. 1)

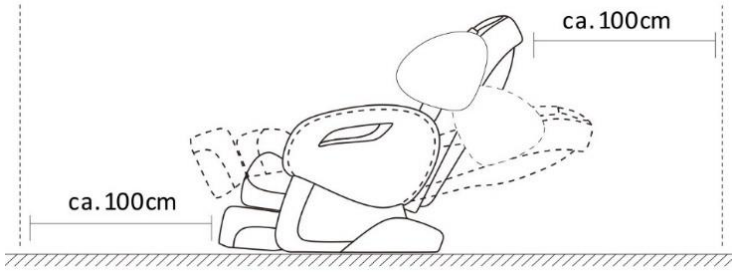

Rys. 1

Włączyć główny wyłącznik z tyłu produktu, aby zapewnić zasilanie. (patrz rys. 2)

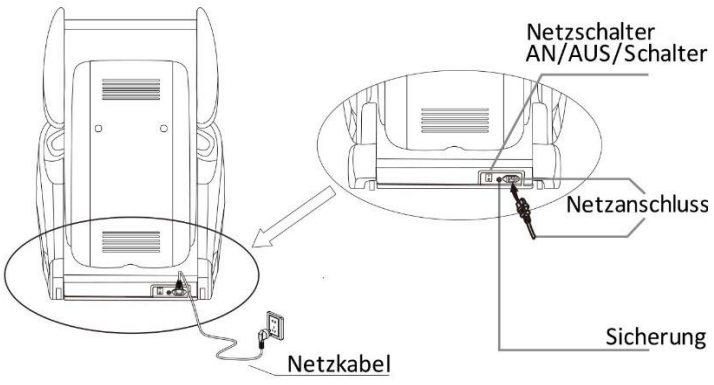

Rys. 2

6.4. Elementy sterujące

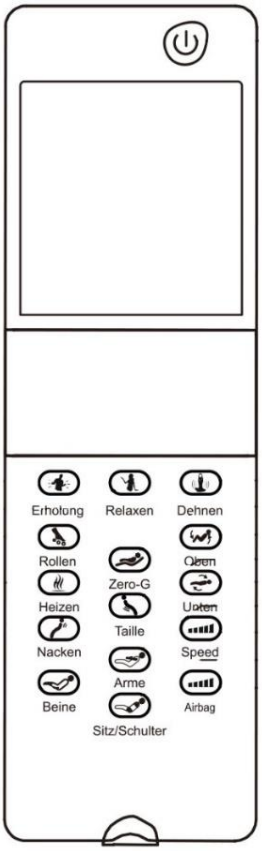

Przycisk	Funkcja
	Moc
	Rekreacja
	Relaks
	Rozciąganie
	Rolki
	Powyżej
	Poniżej
	Ogrzewanie
	Zero-G
	Talia
	Szyja
	Prędkość
	Słaby
	Nogi
	Poduszka powietrzna
	Siedzisko / ramię

Wyświetlacz automatycznie przełącza się na ekran główny, jeśli nie dokonano żadnego wyboru.

Informacje ogólne

- Po włączeniu produkt uruchamia się w trybie automatycznym "Recovery".
- Program zawsze rozpoczyna się od 15 minut i odlicza do "0".
- Funkcje są włączane przez jednokrotne naciśnięcie i wyłączane przez ponowne naciśnięcie.
- Ustawienie prędkości jest dostępne w każdym trybie.
- Ustawienie poduszki powietrznej jest dostępne w każdym trybie.
- Po zakończeniu masażu należy nacisnąć przycisk "Off" i poczekać, aż produkt się wyłączy.
- Wyłącz wyłącznik główny **dopiero** po 30 sekundach.

Wł.

Naciśnij przycisk , aby włączyć podświetlenie wyświetlacza LCD. Następnie naciśnij żądaną funkcję masażu, aby rozpocząć masaż. Aby zatrzymać, naciśnij przycisk ponownie.

Tryb automatyczny

Do wyboru są 3 różne tryby.

- Rekreacja
- Relaks
- Rozciąganie

Rekreacja

Naciśnij przycisk "Relax", aby uzyskać delikatny masaż całego ciała z poduszkami powietrznymi i systemem rolek dla relaksu.

Relaks

Naciśnięcie przycisku "Relax" powoduje rozległy masaż całego ciała z poduszkami powietrznymi i systemem rolek dla głębokiego relaksu.

Rozciąganie

Naciśnij przycisk "Stretch", który rozciąga ciało i rozluźnia mięśnie .

Rolki

Naciśnij przycisk "**Roll"** dla obszaru, w którym chcesz ustawić rolki.

W tym miejscu można włączyć lub wyłączyć rolki.

Góra / Dół

Naciśnij i przytrzymaj przycisk "w górę"  lub przycisk "w dół"  , aby ustawić produkt w żądanej pozycji.

Ogrzewanie

Naciśnij przycisk "Ogrzewanie"  , aby włączyć lub wyłączyć ogrzewanie.

Zero-G

Naciśnij przycisk "Zero-G"  , aby ustawić produkt w pozycji poziomej.

Talia

Naciśnij przycisk "Waist" (Talia)  , aby włączyć lub wyłączyć obszar talii.

Naciśnij przycisk "Roll"  , przycisk "Speed"  lub przycisk "Airbags"  , aby włączyć lub wyłączyć poduszki powietrzne i dostosować ich intensywność.

Szyja

Naciśnij przycisk "Szyja"  aby włączyć lub wyłączyć obszar talii.

Naciśnij przycisk "Roll"  , przycisk "Speed"  lub przycisk "Airbags"  , aby włączyć lub wyłączyć poduszki powietrzne i dostosować ich intensywność.

Ramiona / nogi

Naciśnij przycisk "Ramiona"  lub przycisk "Nogi"  , aby włączyć lub wyłączyć obszar ramion lub nóg.

Naciśnij przycisk "Roll"  , przycisk "Speed"  lub przycisk "Airbags"  , aby włączyć lub wyłączyć poduszki powietrzne i dostosować ich intensywność.

Prędkość

Naciśnij przycisk "Speed" (Prędkość)  , aby wybrać jedną z 4 różnych prędkości.

Poduszka powietrzna

Naciśnij przycisk "Airbag" (Poduszka powietrzna)  , aby wybrać 4 różne siły.

Siedzisko / ramię

Naciśnij przycisk "Seat / Shoulder"  , aby włączyć lub wyłączyć obszar ramion i siedzenia.

7. Rozwiązywanie problemów

Jeśli podczas pracy urządzenia wystąpią następujące usterki, należy sprawdzić ich przyczyny, korzystając z poniższej tabeli. Jeśli usterki nie można usunąć za pomocą wymienionych środków, należy wyłączyć produkt z eksploatacji.

Błąd	Możliwa przyczyna	Rozwiązanie
Produkt chwieje się lub wibruje	- Produkt stoi na nierównych powierzchniach	- Umieść produkt na równej powierzchni
	- Produkt jest przeciążony	- Zgodność z limitami obciążenia
Kabel zasilający lub wtyczka są wyjątkowo gorące	- Produkt działa zbyt długo	- Wycofanie produktu z eksploatacji, kontakt z działem obsługi klienta
Kolor blaknie	- Produkt jest bezpośrednio narażony na działanie promieni słonecznych	- Przenosić produkt z dala od bezpośredniego światła słonecznego
Rolki masujące już nie działają	- Uszkodzone rolki masujące	- Wycofanie produktu z eksploatacji, kontakt z działem obsługi klienta
	- Kabel zasilający nie jest prawidłowo podłączony	- Odciążenie rolek masujących - Sprawdź kabel sieciowy i podłącz go prawidłowo
Wyświetlacz jest wyłączony	- Uszkodzony kabel zasilający	- Wycofanie produktu z eksploatacji, kontakt z działem obsługi klienta
	- Uszkodzony wyświetlacz	- Sprawdź kabel sieciowy - Wymiana przełącznika ręcznego
Fotel nie nagrzewa się prawidłowo	- Uszkodzone elementy grzejne	- Wycofanie produktu z eksploatacji, kontakt z działem obsługi klienta - Sprawdź ogrzewanie, wymień w razie potrzeby
Fotela nie można włączyć	- Kabel zasilający nie jest prawidłowo podłączony	- Wycofanie produktu z eksploatacji, kontakt z działem obsługi klienta - Prawidłowo włóż wtyczkę sieciową
	- Uszkodzony kabel zasilający	- Użyj nowego kabla sieciowego
Słuchawka nie działa	- Uszkodzona słuchawka	- Wycofanie produktu z

Błąd	Możliwa przyczyna	Rozwiązanie
prawidłowo		eksploatacji, kontakt z działem obsługi klienta - Włącz wyłącznik główny - Włączanie słuchawki - Wymiana przełącznika ręcznego - Sprawdź kabel połączeniowy słuchawki
Odgłosy z fotela	- Uszkodzone rolki	- Wycofanie produktu z eksploatacji, kontakt z działem obsługi klienta
Produkt nie może zostać wypchnięty	- Rolki są zablokowane - Rolki są zakurzone	- Usuwanie obiektów - Usuwanie kurzu

Jeśli wystąpi inny problem z produktem, prosimy o kontakt.

8. Konserwacja i pielęgnacja

8.1. Instrukcje bezpieczeństwa

Ryzyko obrażeń
Niewłaściwa obsługa podczas pracy może prowadzić do obrażeń



- Przed czyszczeniem/konserwacją/pielęgnacją należy wyłączyć zasilanie produktu.

Czyszczenie fotela masującego
- Można czyścić lekko wilgotną szmatką
- Nie prać tapicerki w pralce i nie prasować pokrowca.

Czyszczenie słuchawki
- Można czyścić czystą, suchą szmatką.
- Nie używaj wilgotnej ściereczki.

Nie używaj żadnych agresywnych lub ściernych środków czyszczących, takich jak benzen lub rozcieńczalnik.

9. Demontaż

9.1. Instrukcje bezpieczeństwa

Ryzyko obrażeń
Niewłaściwe obchodzenie się z urządzeniem podczas demontażu może prowadzić do obrażeń.



- Przed demontażem należy odłączyć produkt od źródła zasilania. Kontakt z elementami znajdującymi się pod napięciem może spowodować porażenie prądem, a w konsekwencji oparzenia lub śmierć.
- Produkt ma dużą wagę i duże wymiary, do demontażu wymagana jest co najmniej 1 silna osoba.
- Przed demontażem należy zabezpieczyć produkt przed przewróceniem się.
- Przed odłączeniem produktu od zasilania należy wyłączyć wszystkie funkcje i słuchawkę.

Demontaż produktu należy przeprowadzić w kolejności odwrotnej do montażu. (**patrz rozdział Montaż**)

10. Instrukcje dotyczące utylizacji



- Produkt i wszystkie jego komponenty należy utylizować zgodnie z lokalnymi i krajowymi przepisami, aby zapobiec szkodom dla środowiska.
- Nasze opakowania są wykonane z materiałów przyjaznych dla środowiska. Mogą one zostać poddane recyklingowi i w ten sposób służyć jako cenne surowce. Materiały opakowaniowe (karton, zabrudzone opakowania itp.) należy utylizować oddzielnie i profesjonalnie, zgodnie z obowiązującymi przepisami krajowymi.
- W razie wątpliwości dotyczących utylizacji należy skontaktować się z producentem.
- Informacje na temat prawidłowej utylizacji można również uzyskać w lokalnych centrach utylizacji odpadów

10.1. Sprzęt elektryczny i elektroniczny - Informacje dla gospodarstw domowych

Ustawa o sprzęcie elektrycznym i elektronicznym (ElektroG) zawiera wiele wymogów dotyczących obchodzenia się ze sprzętem elektrycznym i elektronicznym. Poniżej podsumowano najważniejsze z nich.

1. Oddzielna zbiórka starych urządzeń

Urządzenia elektryczne i elektroniczne, które stały się odpadami, nazywane są starymi urządzeniami. Właściciele starych urządzeń muszą pozbywać się ich oddzielnie od niesegregowanych odpadów komunalnych. Muszą oni oddzielić zużyte baterie i akumulatory, które nie są zamknięte w starym urządzeniu, a także lampy, które można wyjąć ze starego urządzenia bez ich niszczenia, od starego urządzenia bez ich niszczenia przed przekazaniem ich do punktu zbiórki. Oddziel stare urządzenia w celu przygotowania ich do ponownego użycia.

2. Baterie i akumulatory



Zasadniczo posiadacze zużytych urządzeń muszą oddzielić zużyte baterie i akumulatory, które nie są dołączone do zużytego urządzenia, przed przekazaniem ich do punktu zbierania. Nie dotyczy to sytuacji, gdy zużyty sprzęt jest przekazywany publicznym organom odpowiedzialnym za gospodarowanie odpadami i oddzielany od innego zużytego sprzętu w celu przygotowania go do ponownego użycia.

3. Opcje zwrotu starych urządzeń

Właściciele starych urządzeń z prywatnych gospodarstw domowych mogą oddać je w punktach zbiórki odpadów publicznych lub w centrach odbioru utworzonych przez producentów lub dystrybutorów zgodnie z ElektroG. Listę punktów zbiórki i odbioru można znaleźć na stronie internetowej: https://www.stiftung-ear.de lub https://www.take-e-back.de.

4. Informacja o ochronie danych

Stare urządzenia często zawierają wrażliwe dane osobowe. Dotyczy to w szczególności urządzeń informatycznych i telekomunikacyjnych, takich jak komputery i smartfony. We własnym interesie należy pamiętać, że każdy użytkownik końcowy jest odpowiedzialny za usunięcie danych ze starych urządzeń przeznaczonych do utylizacji.

5. Obowiązek odbioru przez dystrybutorów

Zobowiązani są do tego dystrybutorzy o powierzchni sprzedaży sprzętu elektrycznego i elektronicznego wynoszącej co najmniej 400 m^2oraz dystrybutorzy środków spożywczych o łącznej powierzchni sprzedaży wynoszącej co najmniej 800 m^2, którzy oferują sprzęt elektryczny i elektroniczny oraz udostępniają go na rynku kilka razy w roku kalendarzowym lub w sposób ciągły,

- w przypadku dostarczenia użytkownikowi końcowemu nowego urządzenia elektrycznego lub elektronicznego, do nieodpłatnego odbioru, w miejscu dostawy lub w bezpośrednim sąsiedztwie, starego urządzenia użytkownika końcowego tego samego typu, które zasadniczo spełnia te same funkcje co nowe urządzenie, oraz
- na wniosek użytkownika końcowego, do bezpłatnego odbioru zużytego sprzętu elektrycznego i elektronicznego, którego żaden z zewnętrznych wymiarów nie przekracza 25 cm, w sklepie detalicznym lub w jego bezpośrednim sąsiedztwie; odbiór nie może być powiązany z zakupem urządzenia elektrycznego lub elektronicznego i jest ograniczony do trzech zużytych urządzeń na rodzaj urządzenia.

6. Znaczenie symbolu "przekreślonego kosza na śmieci"



Symbol przekreślonego kosza na śmieci regularnie umieszczany na urządzeniach elektrycznych i elektronicznych oznacza, że dane urządzenie musi być zbierane oddzielnie od niesortowanych odpadów komunalnych po zakończeniu okresu użytkowania.

- Numer rejestracyjny producenta

- Jesteśmy zarejestrowani jako producent w rozumieniu ElektroG w odpowiedzialnej fundacji Elektro-Altgeräte Register (Nordostpark 72, 90411 Norymberga) pod następującym numerem rejestracyjnym: WEEE reg. no. DE86467979

Home Deluxe GmbH
Schanzeweg 2
32312 Lübbecke
Niemcy
Tel: +49 (0)5743 6181-0
www.home-deluxe-gmbh.de

GA-016-01_SUENO
2022/09